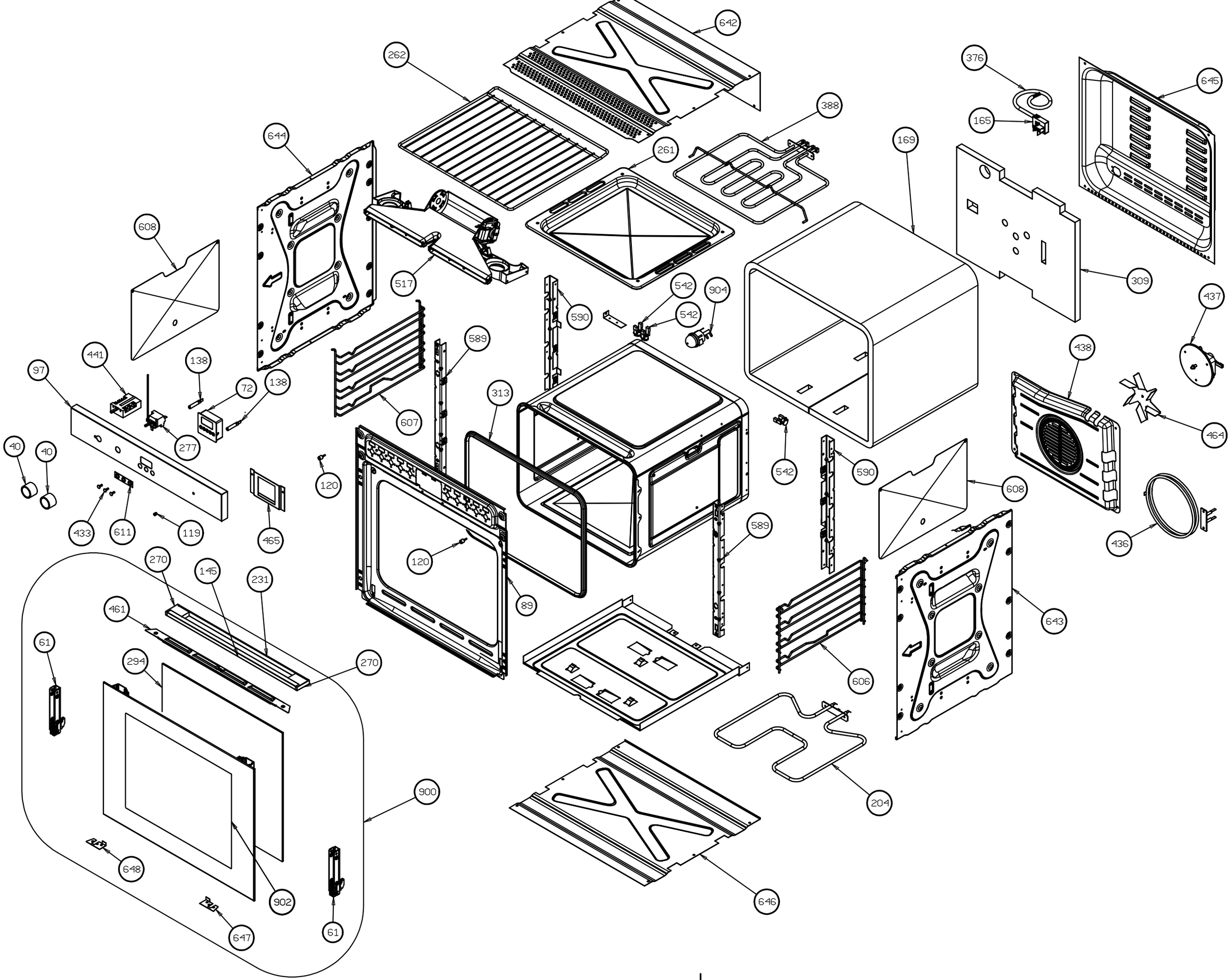
642
262
376
645
388
165
644
261
169
608
517
309
542
904
437
590
542
589
438
441
138
97
72
138
313
607
464
277
40
40
542
590
608
120
433
611
119
465
589
436
120
270
145
231
89
643
461
61
294
270
606
900
204
648
902
646
647
61